AluPlus Mobile 113

Abnehmbarer und höhenverstellbarer Trolley zum Nachrüsten

Detachable and extendable trolley for retrofitting

Allit AG □ Ordnung

Montage- und Bedienungsanleitung
Instructions for assembly and use
Instructions de montage et d'utilisation
Instrucciones de montaje y uso
Istruzioni di montaggio ed uso
Instruções de instalação e utilização
Montage- en gebruiksaanwijzing
Instructions de montage et d'utilisation
Montage- en gebruiksaanwijzing
Monterings- og brugervejledning

Allit AG
Kunststofftechnik

AP Trolley Montage_Druck.indd 1 04.05.2007 11:59:33 Uhr

Packungsinhalt

Content of this package

A	**Trolley** Trolley	1x	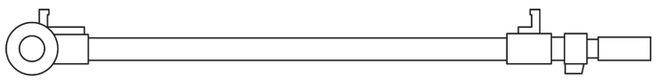
B	**Halter** Holder	4x	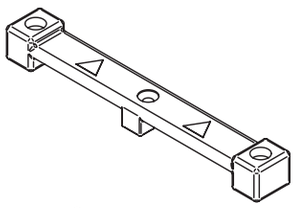
C	**Unterer Halter für** Lower holder for Art. 457018, 457022	1x	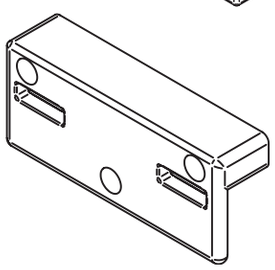
D	**Schraube** **M4 x 14 mm (DIN EN ESO 7046-1)** Screw	12x	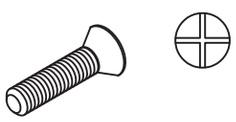
E	**Set, bestehend aus** Set, including		
E1	**Schraube M4 x 20 mm (DIN EN ESO 7046-1)** Screw	6x	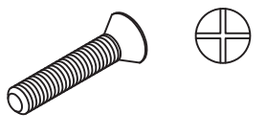
E2	**Unterlegscheibe mit Fase M4 (ISO 7093)** Washer	6x	
E3	**Selbstsichernde Hutmutter M4 (DIN 986-A2)** Cap nut	6x	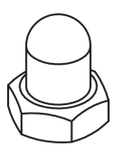
F	**Schraubendreher** Screwdriver	1x	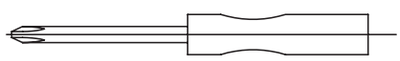
G	**Schraubenschlüssel/-dreher** Wrench/screwdriver	1x	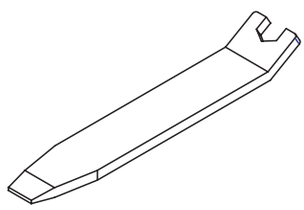

AP Trolley Montage_Druck.indd 2 04.05.2007 11:59:37 Uhr

Anbringung & Benutzung des Trolleys

Attachment & detachment · Using the trolley

Anbringung des Trolleys · Attachment

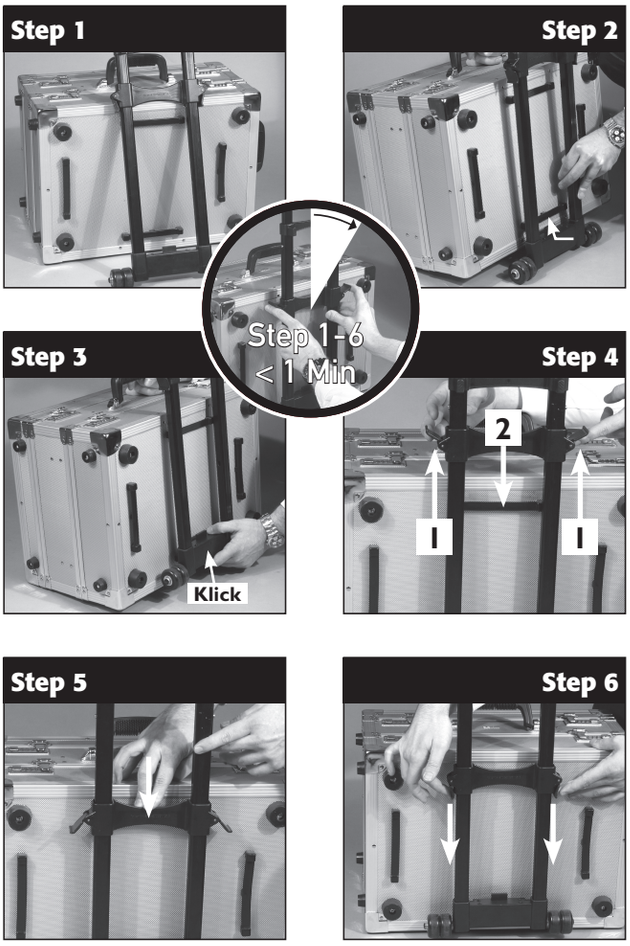

Abnehmen des Trolleys · Detachment

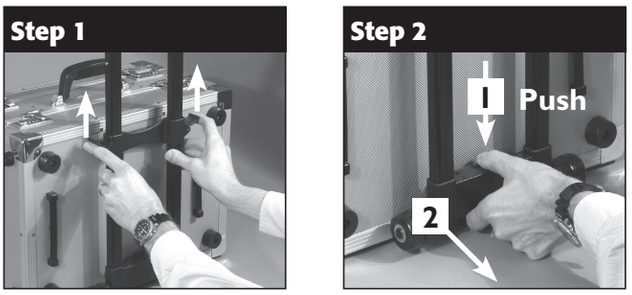

Höhenverstellung · Height Adjustment

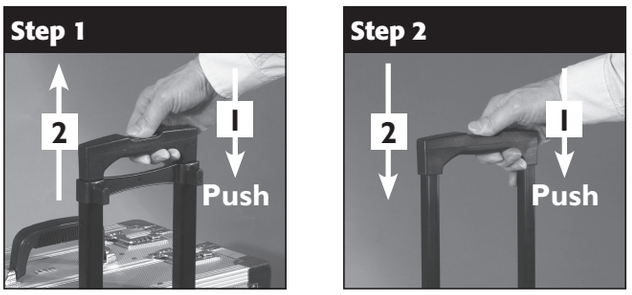

Haltermontage · Installation of holders [1)]

1) nur AluPlus Service, AluPlus Travel, AluPlus Tool
AluPlus Service, AluPlus Travel, AluPlus Tool only

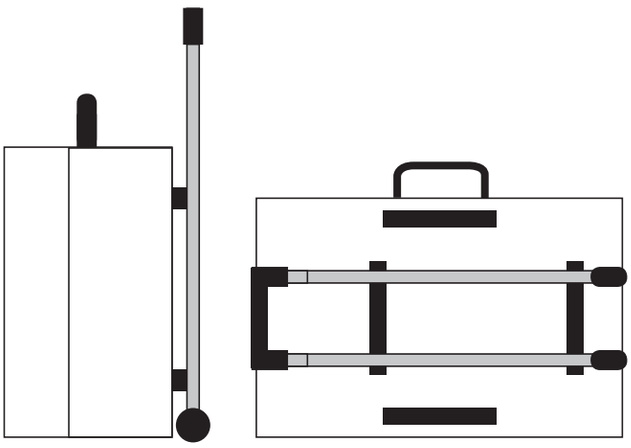

Position A **Position B**

Transport/Ruheposition
Transportposition

AP Trolley Montage_Druck.indd 3 04.05.2007 11:59:51 Uhr

Montage Typ A

Installation Type A

AluPlus Travel

Art-Nr.
420500 [1)]

AluPlus Service

Art-Nr.
420210, 420220, 420350 [1)]

AluPlus ToolBox

Art-Nr.
421100, 421200, 421300 [1)]

1) Weitere passende Artikel in Vorbereitung, siehe auch www.allit.de

Further suitable products coming, also see www.allit.de

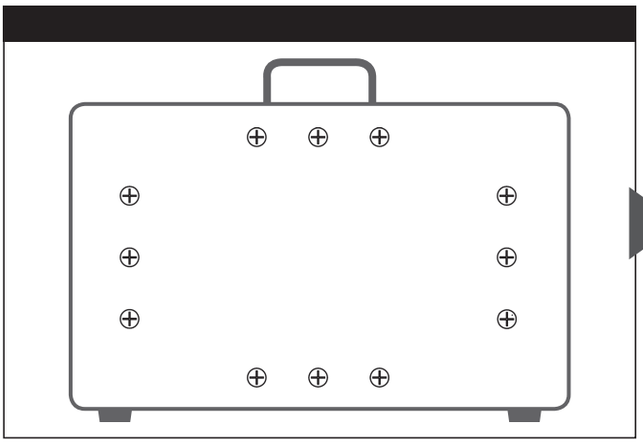

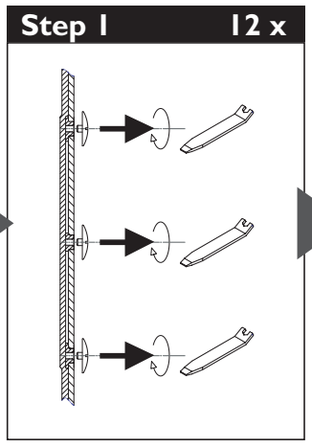

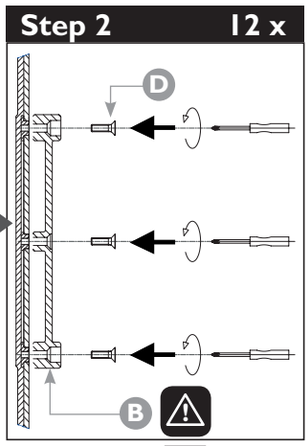

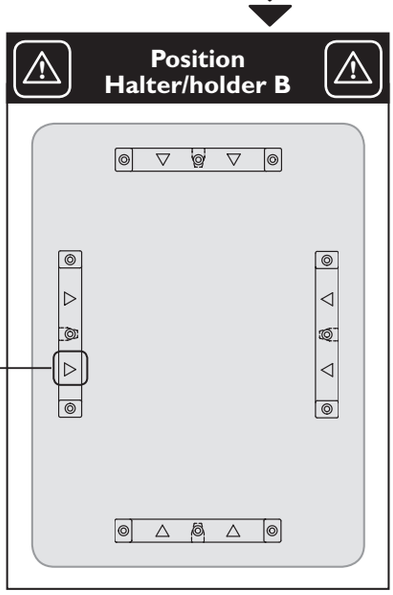

Trolleymontage/
Attachment of trolley

Siehe S. 3/see p. 3

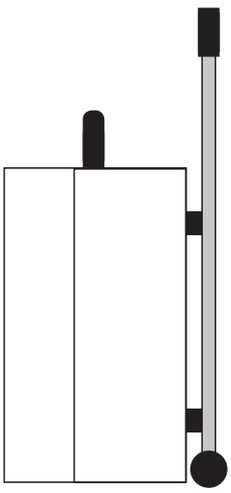

Position A

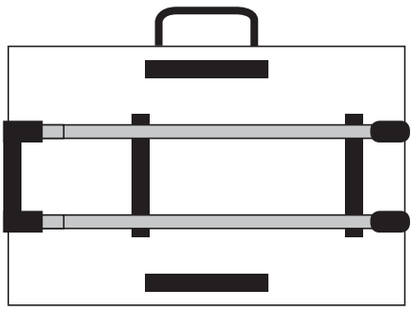

Position B

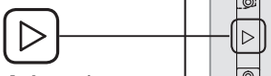

Achtung!
Pfeile müssen zur Koffer-/Boxenmitte zeigen!

Attention!
Arrowheads must point to center of box/case

AP Trolley Montage_Druck.indd 4 04.05.2007 11:59:59 Uhr

Montage Typ B

Installation Type B

1) Weitere passende Artikel in Vorbereitung, siehe auch www.allit.de

Further suitable products coming, also see www.allit.de

AluPlus ToolBox

Art-Nr. 421050 [1)]

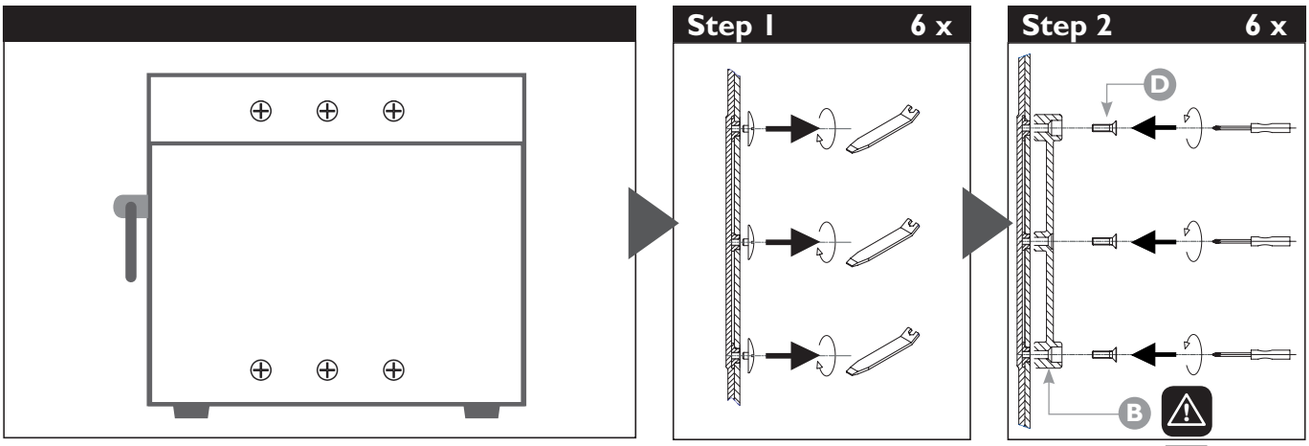

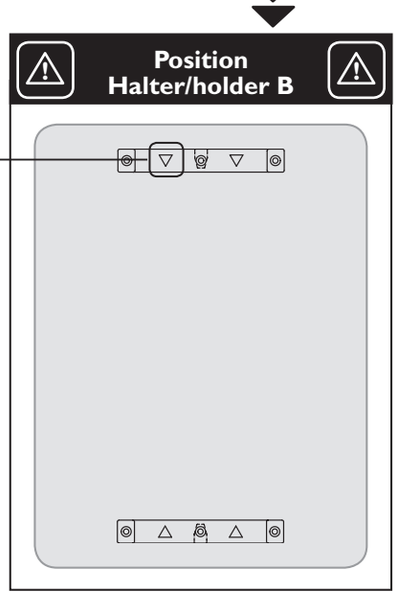

Achtung!
Pfeile müssen zur Koffer-/Boxenmitte zeigen!

Attention!
Arrowheads must point to center of box/case

Trolleymontage/
Attachment of trolley

Siehe S. 3/see p. 3

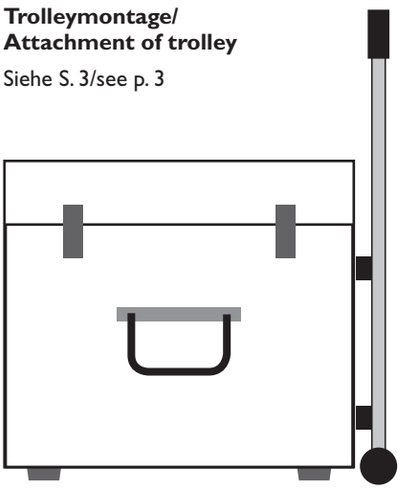

Position A

AP Trolley Montage_Druck.indd 5 04.05.2007 12:00:02 Uhr

Montage Typ C

Installation Type C

1) Weitere passende Artikel in Vorbereitung, siehe auch www.allit.de

Further suitable products coming, also see www.allit.de

McPlus Alu 21 & 25

Art.-Nr. 457018, 457022 [1)]

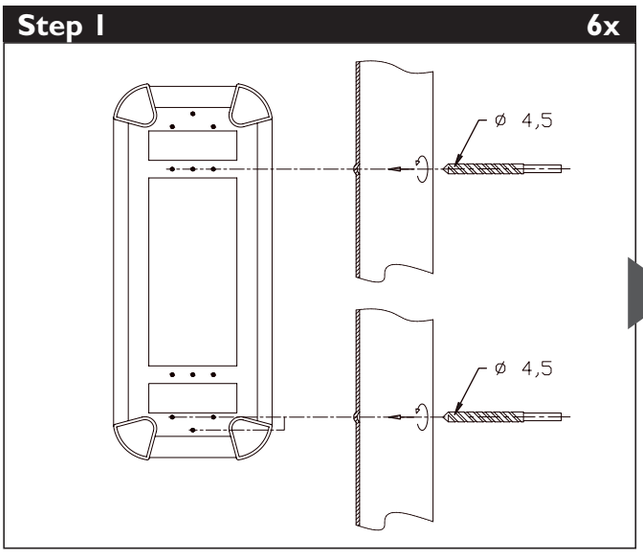

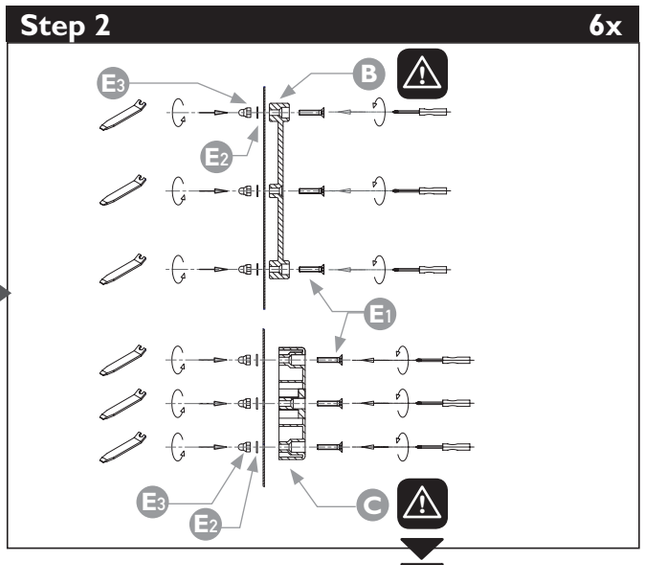

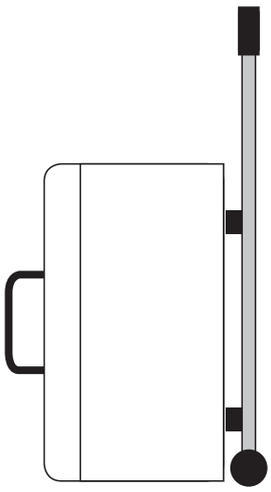

Trolleymontage/ Attachment of trolley

Siehe S. 3/see p. 3

Position A

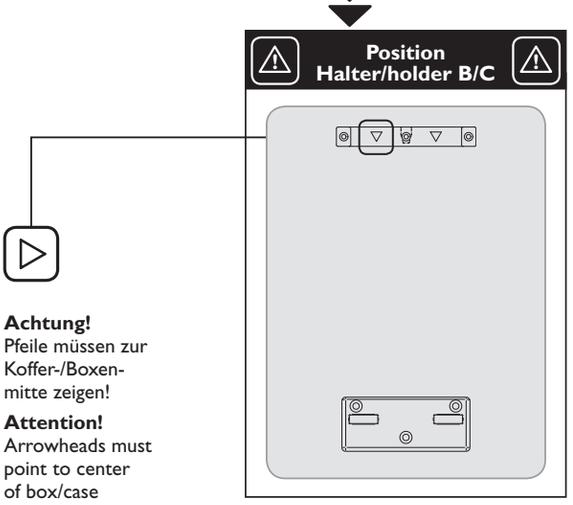

Achtung!
Pfeile müssen zur Koffer-/Boxenmitte zeigen!

Attention!
Arrowheads must point to center of box/case

AP Trolley Montage_Druck.indd 6 04.05.2007 12:00:10 Uhr

Montage Typ D

Installation Type D

1) Weitere passende Artikel in Vorbereitung, siehe auch www.allit.de

Further suitable products coming, also see www.allit.de

AluPlus Box

Artikel-Nr. 420003 ▷ 420005, 420013 ▷ 420015, 420020, 420030 ▷ 420033 [1)]

DinoPlus Metall

Art.-Nr. 490604, 490606 [1)]

DinoPlus Profi ›M‹

Art.-Nr. 490634, 490636 [1)]

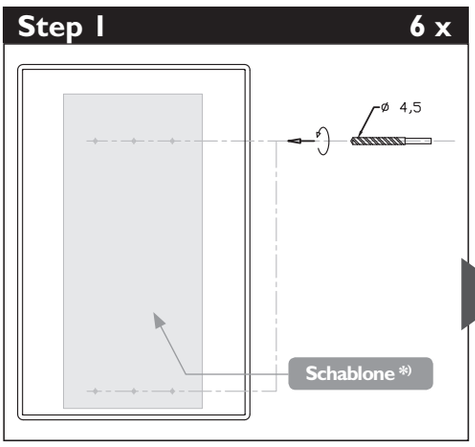

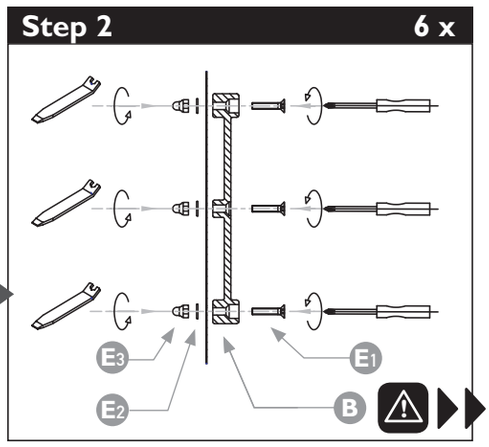

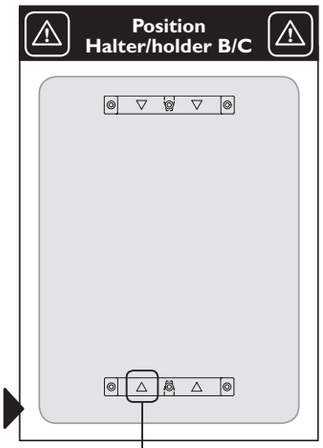

Achtung!
Pfeile müssen zur Koffer-/Boxenmitte zeigen!

Attention!
Arrowheads must point to center of box/case

Trolleymontage/
Attachment of trolley

Siehe S. 3/see p. 3

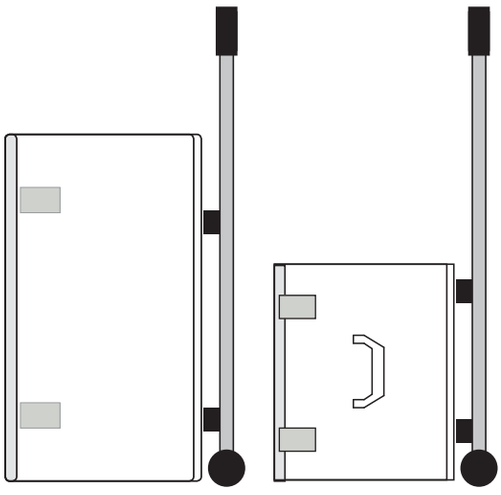

Position A **Position A**

***)**
Bohrschablone auf der Rückseite!
Drilling jig on the back

AP Trolley Montage_Druck.indd 7 04.05.2007 12:00:17 Uhr

Allit AG

✉ Postfach 1901 · D-55509 Bad Kreuznach · Germany
Rotlay-Mühle · D-55545 Bad Kreuznach · Germany

Telefon +49 (0) 671 291-04
Telefax +49 (0) 671 291-125

e-Mail ordnung@allit.de
Internet www.allit.de

Art. 400015
4005187000153

AP Trolley Montage_Druck.indd 8 04.05.2007 12:00:26 Uhr