Ausführungsdetails Behälter

Ausführungs- und Ausstattungsoptionen

Welche Ausführungen für welches Behälter-System möglich sind, entnehmen Sie bitte der Tabelle auf Seite 36.

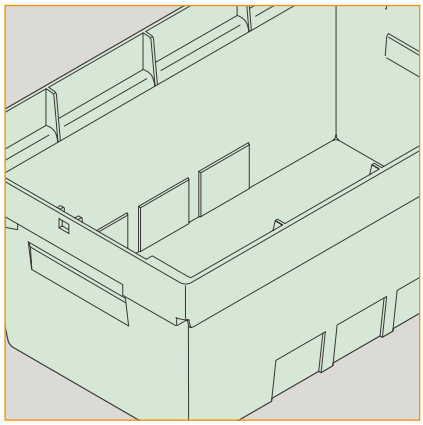

Glattrand

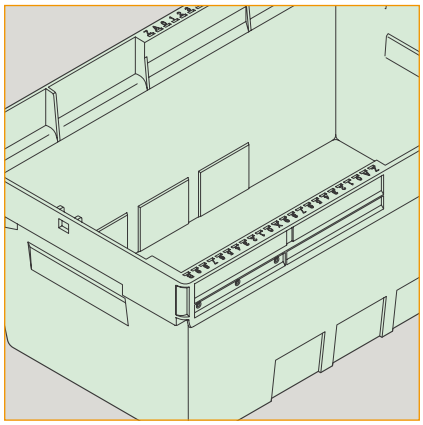

Wenderand

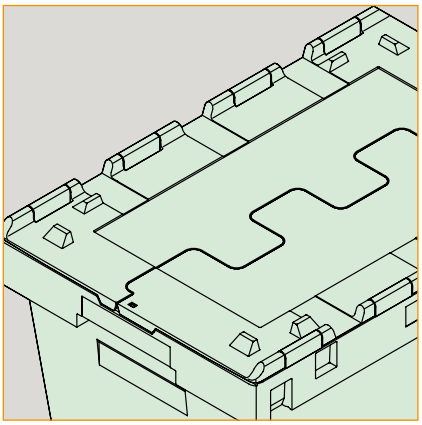

Klappdeckelrand

Glattrand

Einfacher, zweckmäßig glatter Rand mit Anbringungsmöglichkeiten für Klammern. Besonders gute Reinigungsmöglichkeiten durch glatte Formgebung.

Wenderand mit Codierleiste

Wenderandbehälter eignen sich für den umschlagsymmetrischen Einsatz auf den Fördereinrichtungen. Die Behälter können ohne Beachtung der Laufrichtung auf die Förderstrecke aufgebracht werden. Die Codierleisten sind analog positioniert und können zusätzliche Pincodestecker für Sondersignale im automatischen und manuellen Betrieb aufnehmen.

Klappdeckelrand

In der Behältergruppe C330 steht alternativ auch eine Klappdeckelvariante zur Verfügung. Klappdeckelbehälter haben den Vorteil, dass sich der Deckel permanent am Behälter befindet. Die Behälter sind bei geöffneten Deckeln platzsparend ineinander sowie bei geschlossenen Deckeln aufeinander stapelfähig. Der Einsatz von Klappdeckelbehältern im Kommissionierbetrieb muß generell mit der Fördertechnik abgestimmt sein!

Standardrand

Behälter mit Standardrand berücksichtigen keine spezifischen Merkmale in der Anwendung. Der Rand erfüllt die allgemeinen Bedingungen an einen Transportbehälter.

Adresstaschenbohrungen

Die Adresstaschenbohrungen ermöglichen die professionelle Befestigung einer transparenten Kunststoffscheibe (Adresstasche), die Begleitpapiere (Kommissionier- und Adressbelege) aufnehmen kann.

Adressfenster

Ein Klarsichtfenster am Behälterrand dient als weitere Adressier- oder Kennzeichnungsmöglichkeit. Besonders günstig ist, dass diese Kennung auch bei genesteten Behältern sichtbar bleibt.

Belegentnahmerippen

Im Bereich der Adresstaschenanbringung können die Behälter mit Abstandsrippen ausgestattet werden, damit sich das Papier leichter löst und nicht am Behälter haftet. Die Belege liegen somit nicht am Behälter an. Hierdurch ist ein Handling mittels Automaten möglich.

Belegentnahmerippen

Transponder

Siebdruck

Entlüftungslochung

Besonders bei den höheren Behältern sinnvoll, wenn Behälter automatisch gestapelt oder entstapelt werden sollen. Beim ineinander Stapeln kann die im unteren Behälter befindliche Luft schneller entweichen, beim Entstapeln können die Behälter über die Entlüftungslochungen kein Vakuum bilden und der Behälter lässt sich so schneller und sicher als einzelnes Teil vom Stapel entnehmen, ohne dass sich dabei mehrere Behälter mit anheben und im automatischen Betrieb Störungen verursacht werden.
An den meisten Behältertypen kann die Belüftungslochung in einer extrem niedrigen oder auch etwas höher liegenden Position gewählt werden. Die höher liegende Position gewährleistet den Auslaufschutz von Flüssigkeiten, falls es im Behälter zu Bruch kommen sollte.

Entwässerungslochung

Vorteil beim Reinigen von Behältern in Waschanlagen. Nach dem Waschvorgang können die über Kopf stehenden Behälter leerlaufen und so komplett getrocknet werden, ohne dass sich noch Wasserrückstände am Behälter befinden.

Löschwasserablauflöcher

Löschwasserablauflöcher bei Lagerbehältern ermöglichen das Ablaufen von Löschwasser aus Sprinkleranlagen.

Transponder

Schutzrand mittig auf dem Behälterboden, innenseitig, um einen Transponder optimal geschützt aufnehmen zu können.

Barcodefelder längsseitig unten

Geschützt liegendes Feld mit Anschlagkanten zur korrekten Aufbringung von Barcode - und Ziffernetiketten.

Relief in der Seitenwand

Verdeckt liegende unverlierbare Reliefbeschriftung in der Außenseite des Behälters.

Relief im Boden

Verdeckt liegende unverlierbare Reliefbeschriftung in der Innenseite des Behälters.

Siebdruck

Reservierte Flächenbereiche, die sich besonders gut für den Siebdruck eignen.

Etikettenfelder

Vertiefte Bereiche im Behälter nehmen Etiketten standgenau auf und schützen vor Abrieb.

Ausführungsdetails Behälter

Ausführungs- und Ausstattungsoptionen

Nachstehende Tabelle zeigt die regulären Kombinationsmöglichkeiten. Bei Interesse an weiteren Varianten freuen wir uns auf Ihre Anfrage. Je nach Ausstattungsdetail sind Abweichungen möglich.

		A200		A300								B330		C330			D298	
		Store		Ship				Store				Ship		Ship			Ship	
		A200 Store 160	A200 Store 160 S	A300 Ship 110	A300 Ship 160	A300 Ship 210	A300 Ship 260	A300 Store 160	A300 Store 210	A300 Store 210 S	A300 Store 260	B330 Ship 137	B330 Ship 277	C330 Ship 140	C330 Ship 280	C330 Ship 300HL	D298 Ship 160	D298 Ship 260
Behälter-form	Glattrand			●	●	●	●							●				
	Wenderand mit Codierleiste			●	●	●	●							●	●			
	Klappdeckelrand															●		
	Standardrand							●	●	●	●	●	●				●	●
	Adresstaschen-bohrungen				●	●	●				(●)	●	●	●	●	●	●	●
	Belegentnahmerippen				●	●	●						●		●	●		
	Entlüftungslochungen		●		●	●	●						●	●	●	●	●	●
	Entwässerungs-lochungen	●	●	●	●	●	●		●	●		●	●	●	●	●	●	●
	Löschwasser-ablauflöcher	●	●						●	●								
Behälter-kennung	Transponder	●	●	●	●	●	●		●	●	●	●	●	●	●	●	●	●
	Barcodefelder längsseitig unten	●	●	●	●	●	●		●	●	●	●	●	●	●	●	●	●
Beschriftung	Relief auf der Seitenwand											●	●				●	●
	Relief im Boden	●	●	●	●	●	●		●	●	●	●	●	●	●	●	●	●
	Siebdruck	●	●	●	●	●	●	●	●	●	●	●	●	●	●	●	●	●

(●) Mit Einschränkungen, bitte anfragen!